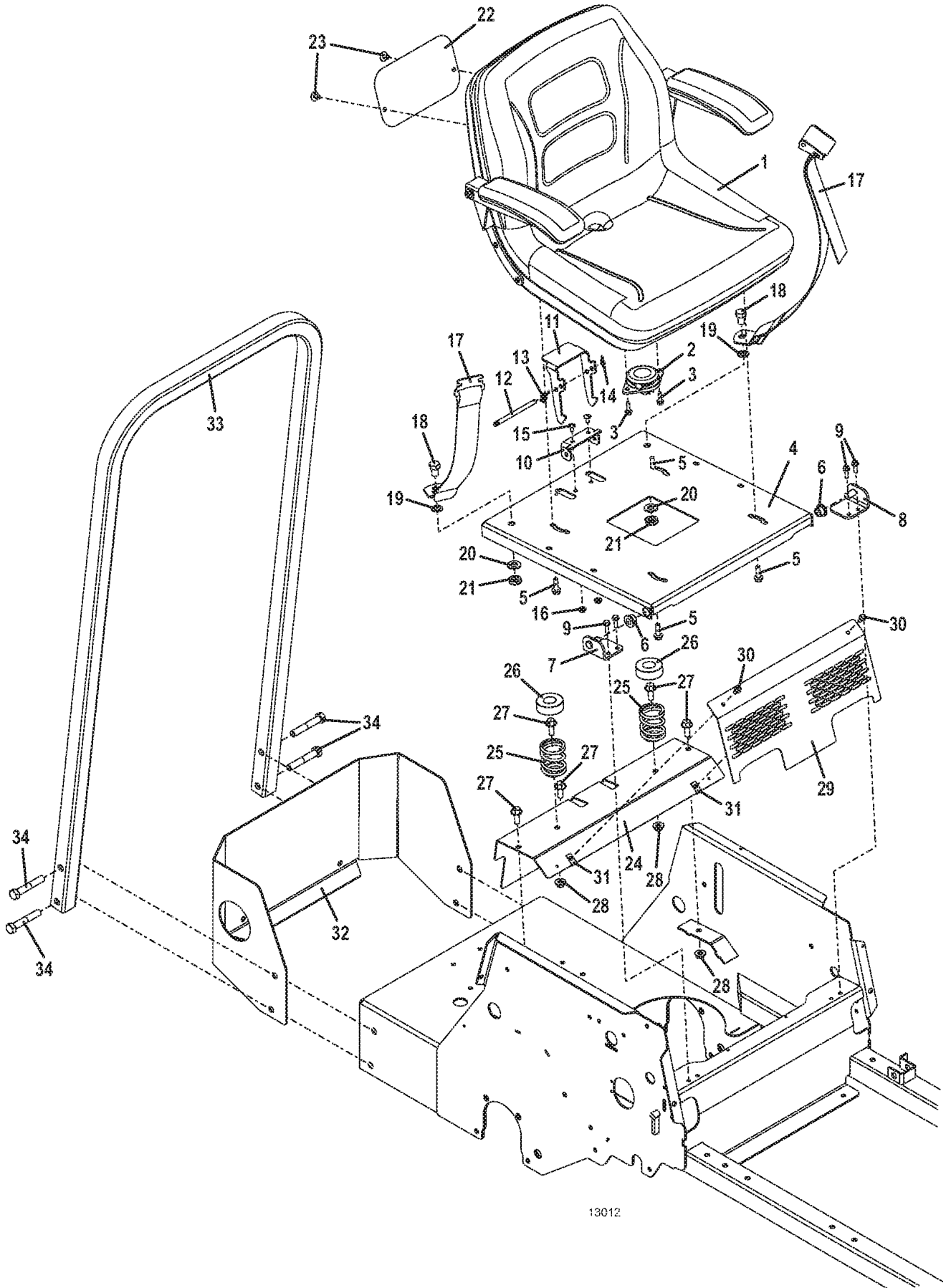

22
23
1
17
18
19
11
2
3
13
12
14
15
10
5
4
9
6
8
20
21
16
7
26
25
27
30
29
31
24
28
33
34
32

13012