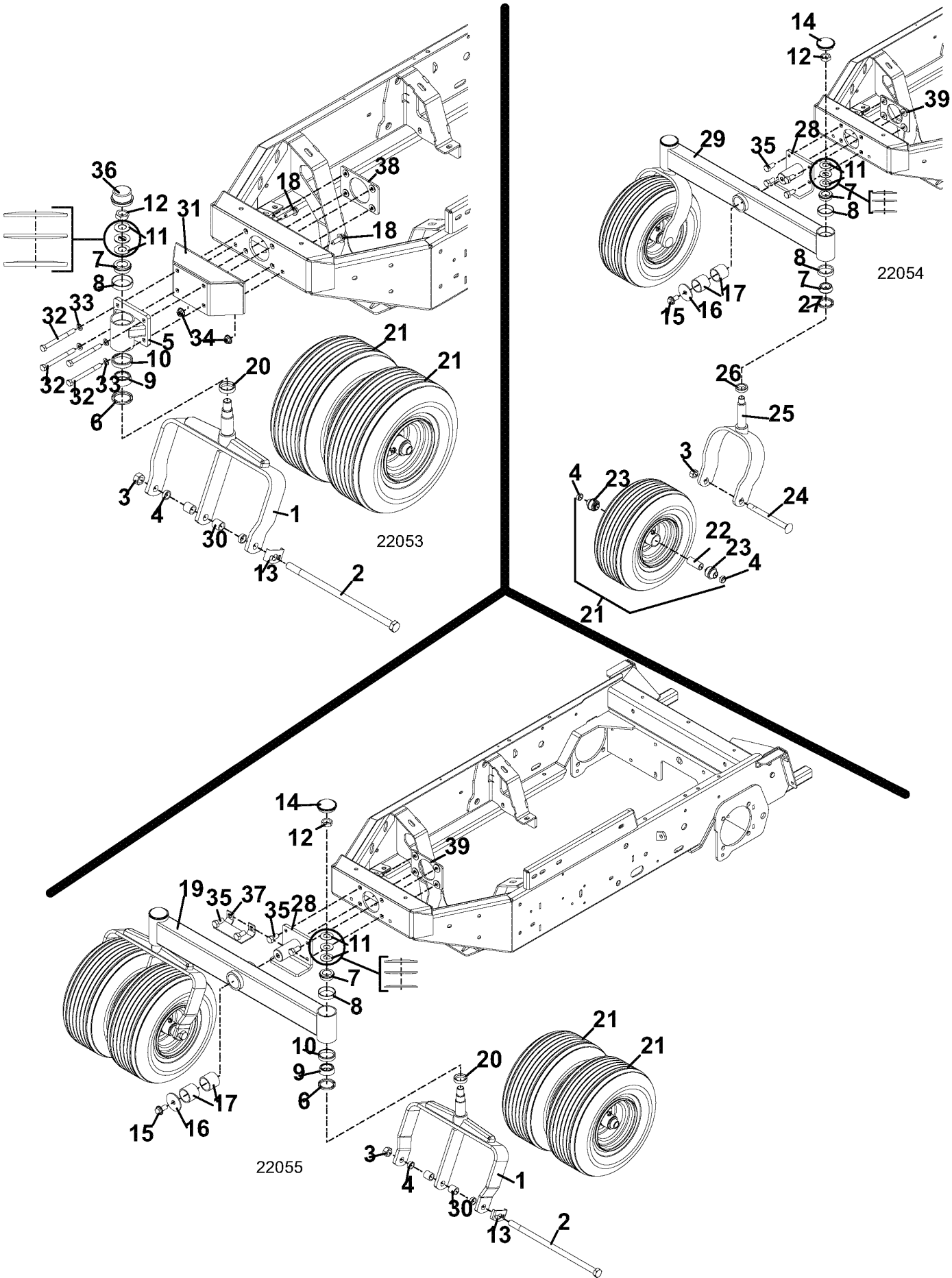
22053
22054
22055