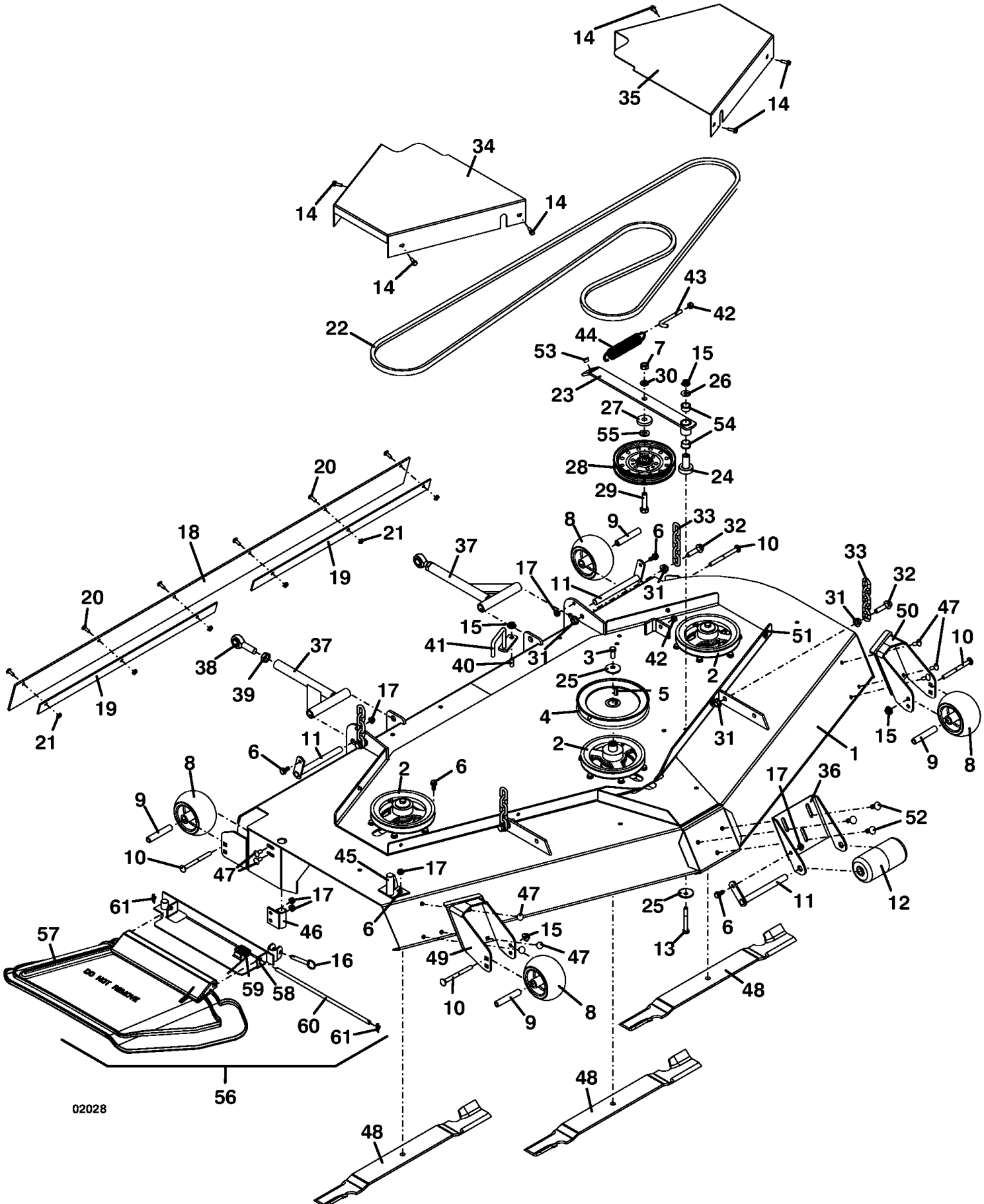

14
35
14
34
14
14
14
43
42
22
44
53
7
15
30
26
23
27
54
55
28
24
29
20
8
9
33
32
10
18
21
37
6
19
17
11
31
33
32
20
31
50
47
15
51
10
41
3
42
38
37
40
31
2
25
5
39
17
4
19
31
15
21
11
2
1
9
8
6
8
2
6
17
36
9
52
10
45
17
47
17
47
25
11
12
61
6
46
6
15
57
13
16
49
47
59
58
48
10
8
9
60
61
56
48
48
02028