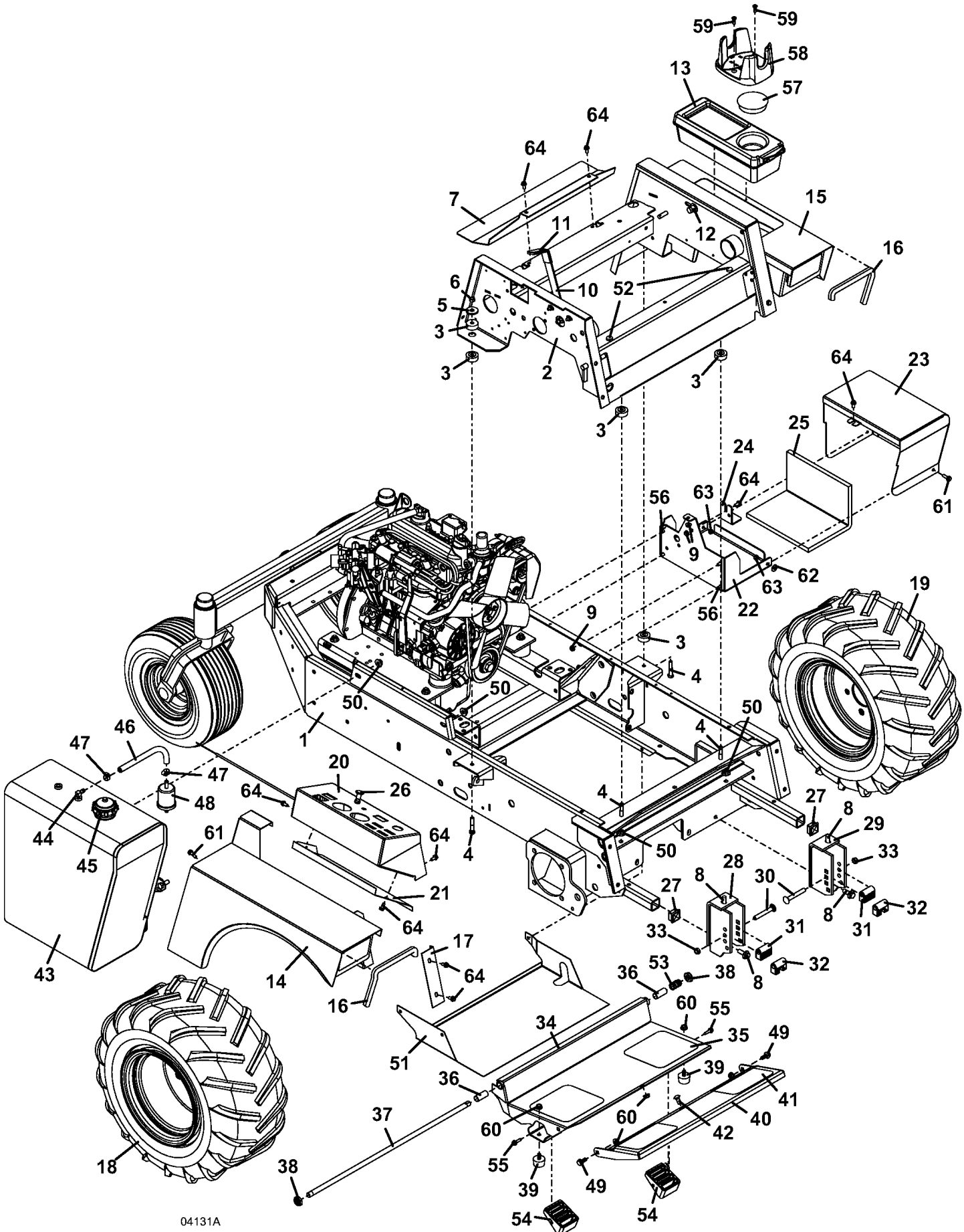
59
59
58
13
57
64
64
7
11
12
15
16
6
10
52
5
3
2
3
3
3
64
23
25
24
64
56
63
61
9
62
63
56
22
19
9
3
4
50
50
1
4
50
46
47
47
20
26
64
48
44
45
61
64
4
4
50
27
8
29
33
28
30
27
8
21
64
8
31
32
33
31
43
17
64
14
16
36
53
38
8
32
60
55
34
35
49
51
39
36
41
37
60
60
42
40
18
38
55
39
49
54
54
04131A